MT-MX-D13 / MT-MX-D21

A

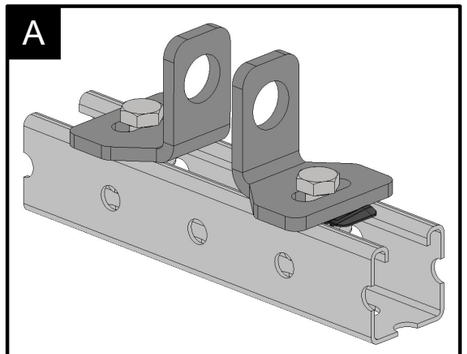

2× MT-MX-D21 / MT-MX-D13

2× Болт M10

2× MT-TL M10

1× Профиль MT

1a

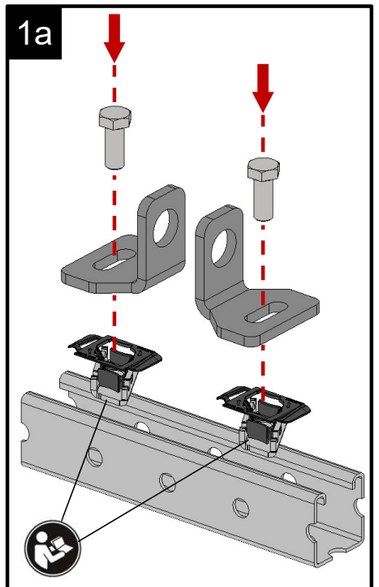

См. инструкцию по использованию MT-TL!

2a

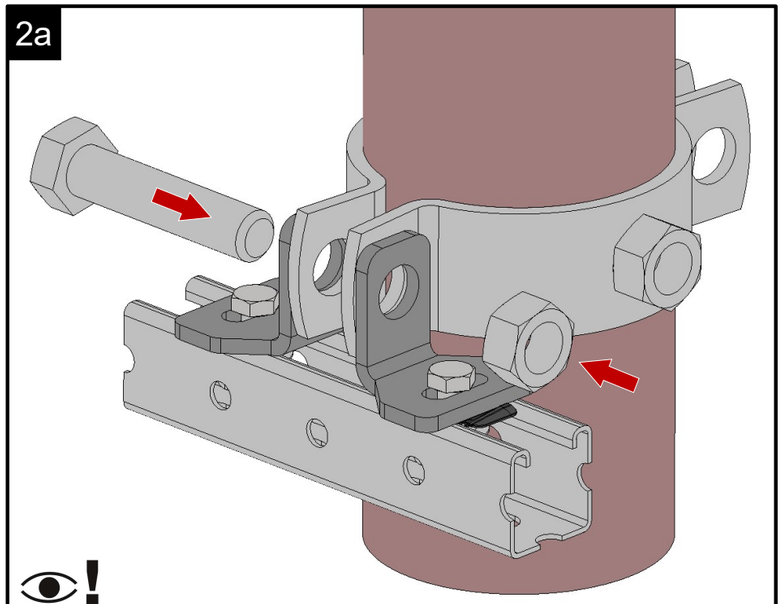

При креплении неподвижных хомутов (MP-MFP) уголки необходимо всегда использовать в паре

См. инструкцию по использованию хомута

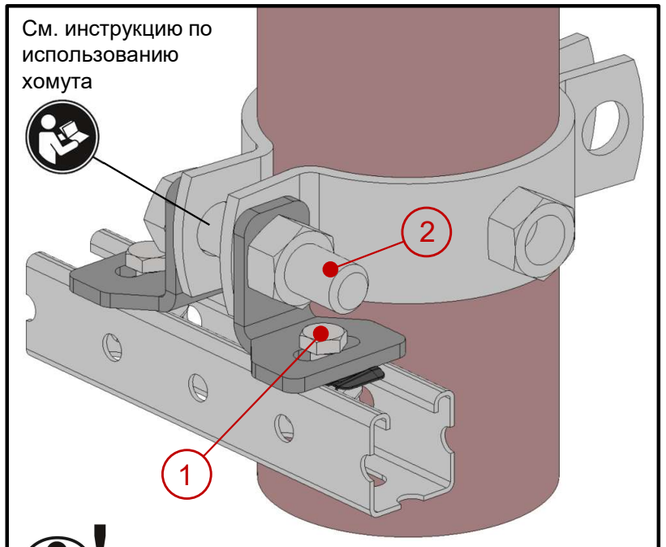

При использовании уголков MW-MX-RU в паре, фиксацию MT-TL (1) производить после затяжки болтов хомута (2)

B

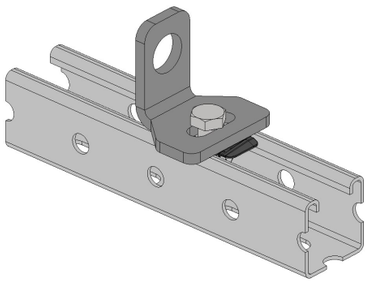

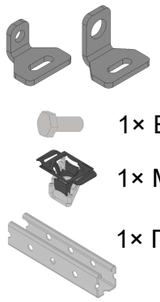

1× MW-MX-RU-d21 / MW-MX-RU-d13

1× Болт M10

1× MT-TL M10

1× Профиль MT

C

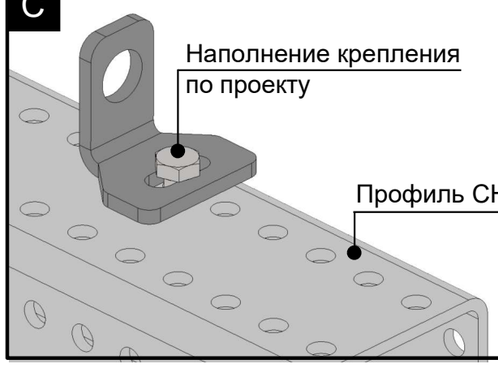

1b

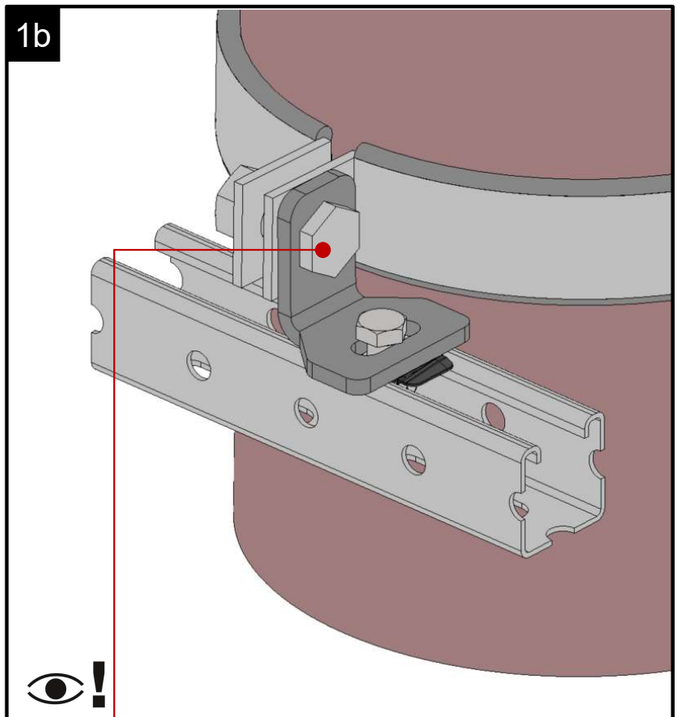

- Диаметр болта для MW-MX-RU-d21 – 16/20 мм
- Диаметр болта для MW-MX-RU-d13 – 10/12 мм

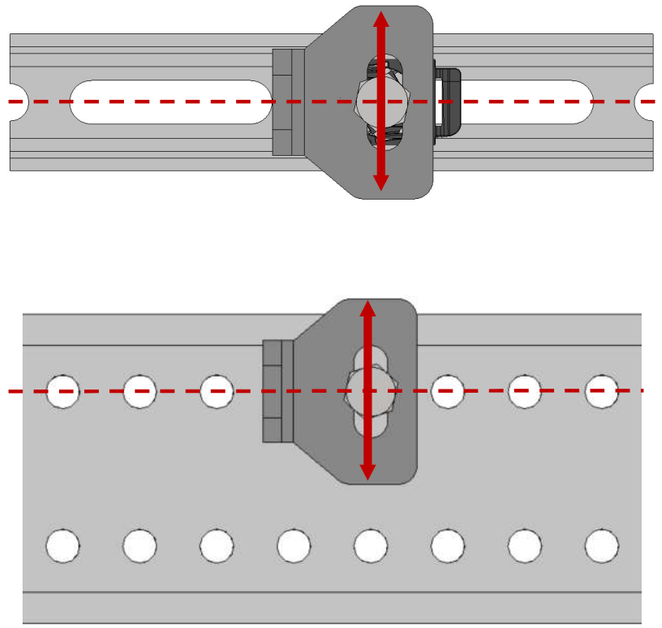

Положение уголка регулируется овальным отверстием

***Крепление хомутов необходимо производить с двух сторон**